手動バタフライ・ダンパー［ロックハンドル式］

［プラント用］［パイプサイズ］［SS・SUS］［SH:耐熱 400℃］［軸受付］［静圧 2.0KPa］［フランジ付］

EBPLF-□□□A-SHS/SHU

栄進空調株式会社

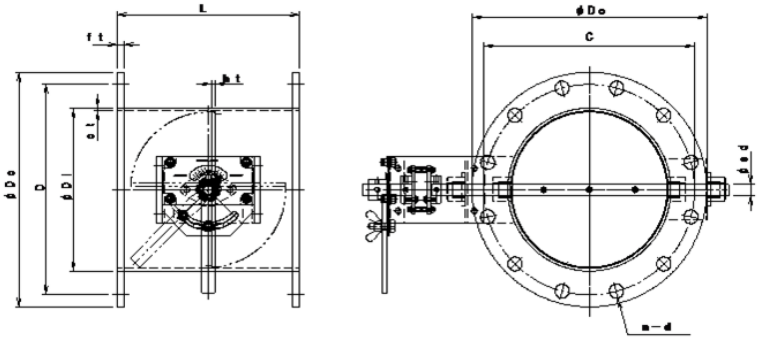

形　式	φD1	φD0	C	n－d	L	t
EBPLF-　80A　SHS／SUS	98. 1	180	145	4－15	200	9／10
EBPLF－100A　SHS／SUS	114. 3	200	165	8－15	220	9／10
EBPLF－125A　SHS／SUS	139. 8	235	200	8－15	220	9／10
EBPLF－150A　SHS／SUS	166. 2	265	230	8－15	220	9／10
EBPLF－175A　SHS／SUS	190. 7	300	260	8－15	220	9／10
EBPLF－200A　SHS／SUS	216. 3	320	280	8－15	220	9／10
EBPLF－225A　SHS／SUS	241. 8	345	305	8－15	300	9／10
EBPLF－250A　SHS／SUS	267. 4	385	345	8－15	300	12
EBPLF－300A　SHS／SUS	318. 5	430	390	12－15	300	12
EBPLF－350A　SHS／SUS	355. 6	480	435	12－15	360	12
EBPLF－400A　SHS／SUS	406. 4	540	495	12－15	400	12

耐熱　手動バタフライ・ダンパー［ロックハンドル式］の特徴

- ダンパー本体は鋼板製ダンパーです。
- 本　体　材　質　　:鋼板　　仕　上　:錆止め＋シルバー塗装
- 接続フランジ材質　　:鋼板　　仕　上　:錆止め＋シルバー塗装

耐熱　手動バタフライ・ダンパー［ロックハンドル式］・オプション仕様

- ステンレス製　材　質　:SUS－304
- 接続フランジ　材　質　:SUS－304
- 全　閉　リ　ー　ク　率　：　通常　1～3%
- フランジ／JIS－5K
- L寸法指定、ボールト穴指定